real ag
Uttigenstr. 128
CH - 3603 Thun
Tel 033 / 224 01 01
Fax 033 / 224 01 06
www.real-ag.ch
info@real-ag.ch

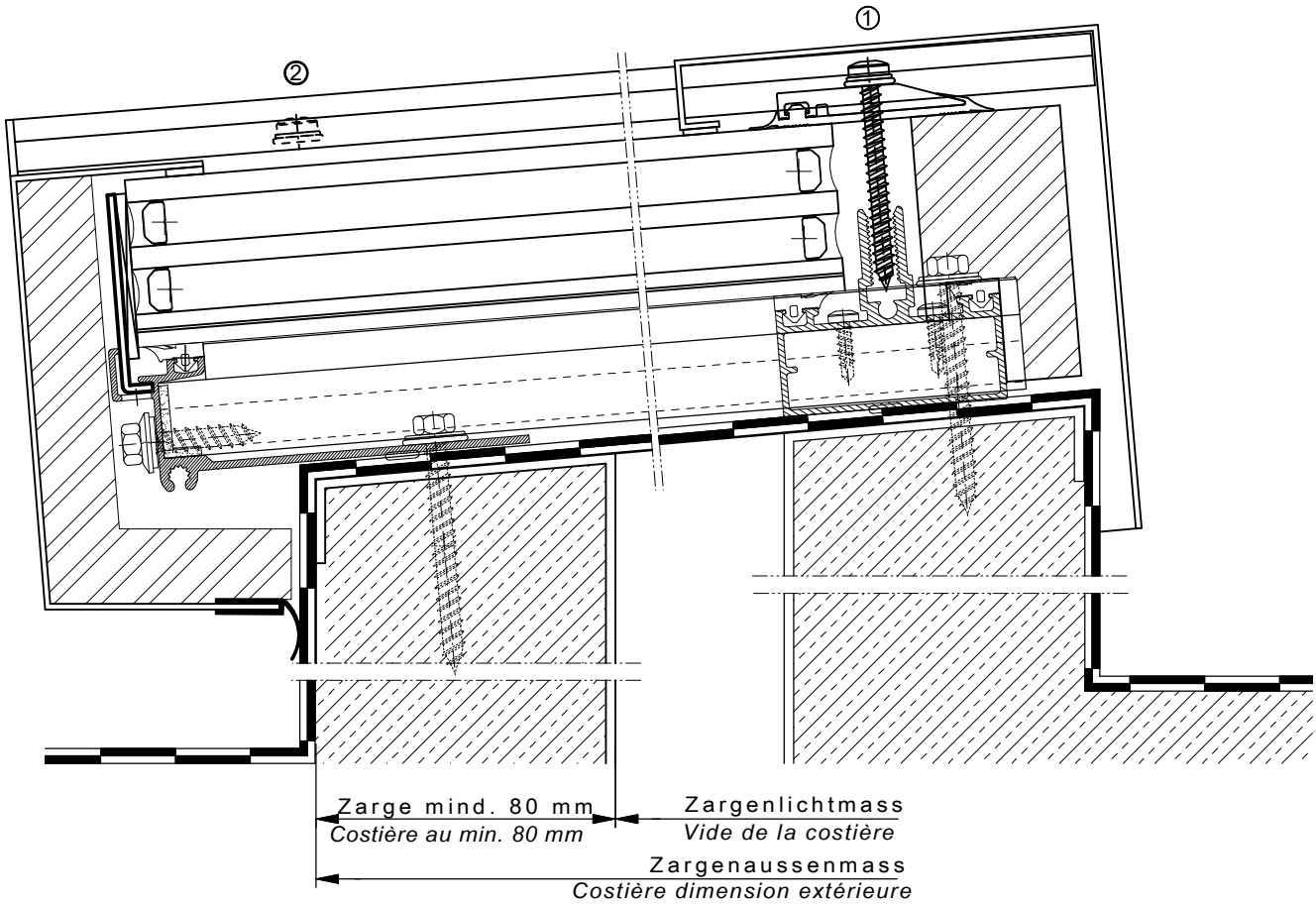

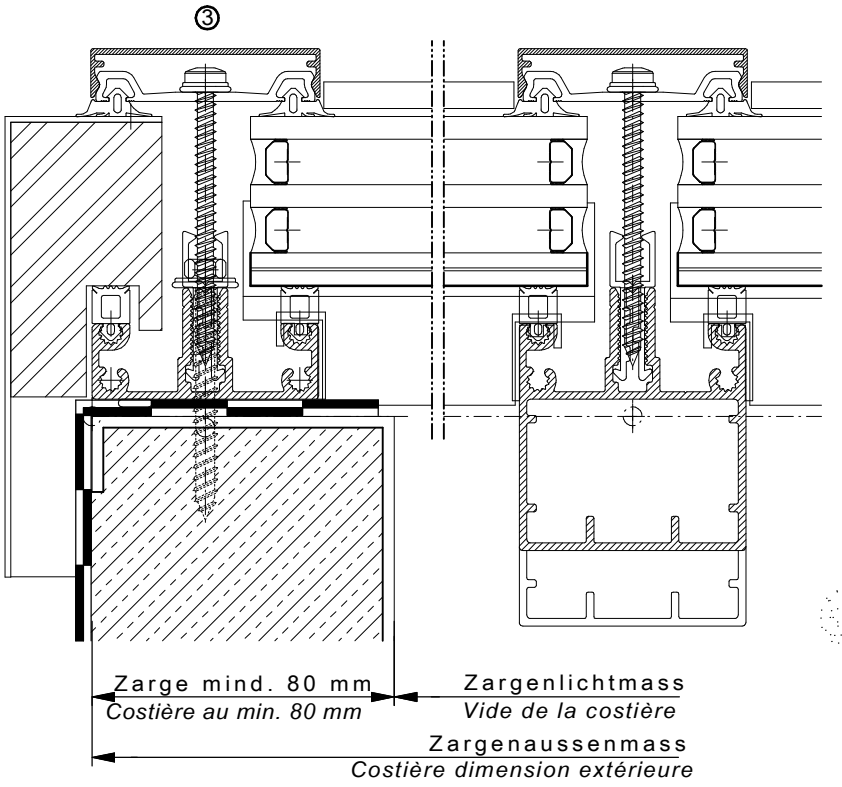

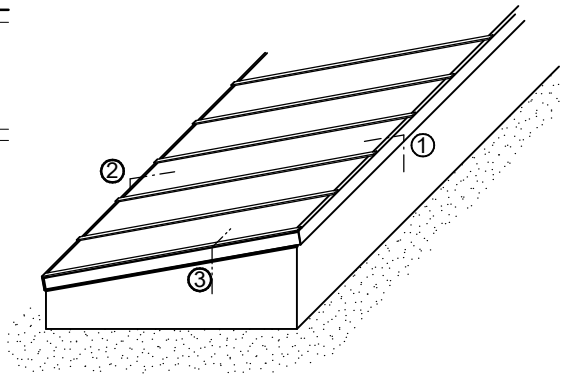

Detail Mst. 1:2

REAL Pultoblicht IV verglast

REAL lanterneau à un pan, vitrage isolé